TEATRO REGIO PARMA

MARIN FALIERO

Musica di GAETANO DONIZETTI

Prima rappresentazione	STAGIONE LIRICA 2001-2002
Presso	TEATRO REGIO DI PARMA
Regia	DANIELE ABBADO
Scene	GIOVANNI CARLUCCIO
Costumi	CARLA TETI
Scene	TEATRO REGIO DI PARMA
Costumi	TEATRO REGIO DI PARMA SARTORIA NORI, ROMA SARTORIA FARANI, ROMA
Calzature	C.T.C. MILANO
Parrucche	MARIO AUDELLO, TORINO
Attrezzeria	TEATRO REGIO DI PARMA RANCATI, MILANO
Gioielli	NEWDEL, MILANO
Trasporto	4 CONTAINER 40'HC (mt. 12.00)
Documentazione disponibile su richiesta	DOSSIER ALLESTIMENTO DISEGNI TECNICI CAD FOTOGRAFIE DI SCENA PROGETTO LUCI VIDEO DVD (Pal)
Informazioni	DIREZIONE ALLESTIMENTI tel. +39 0521 203934 +39 0521 203930 fax +39 0521 203976 mail tecnico@teatroregioparma.it web teatroregioparma.it

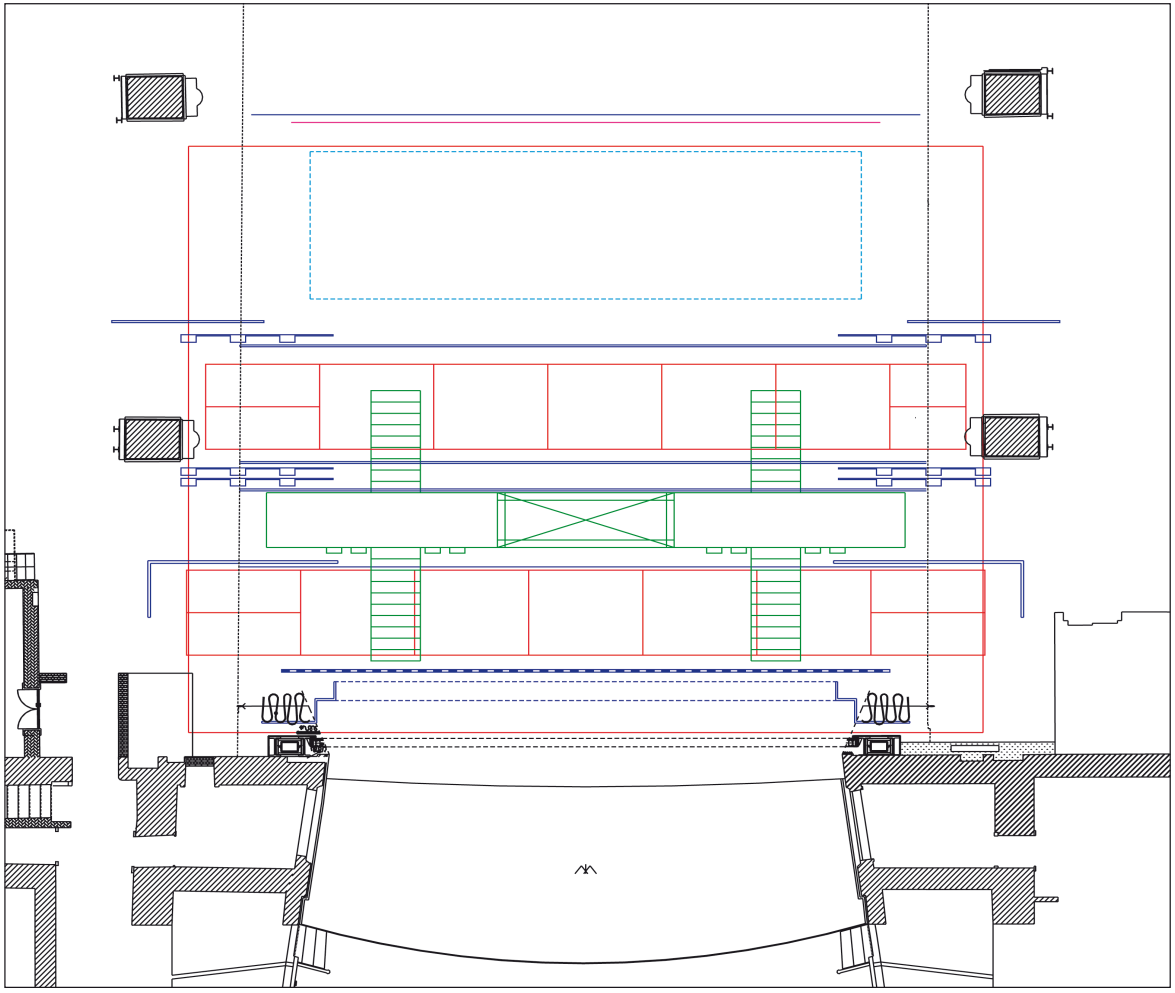

Teatro Regio di Parma - Scala 1:200

Marin Faliero

Atto I

Marin Faliero

Atto II

Marin Faliero

Atto II